Electrolux PROFESSIONAL

Ravintolalaitteet
e-XP 900 Free-zone -induktioliesi 800mm

KAPPALE #

MALLI #

NIMI #

SIS #

AIA #



391667 (E9HHEDBAMEA) E-XP 900 FREE-ZONE INDUKTIOLIESI, 800MM

Lyhyt spesifikaatio

Kapp. Nro.

e-XP 900 Free-Zone induktioliesi 4 itsenäisellä keittoalueella, (8kW kukin). Moni-induktiokelajärjestelmä mahdollistaa erikokoisten kattiloiden ja pannujen (vähimmäishalkaisija Ø 7 cm), samanaikaisen käytön – missä tahansa lieden alueella. Jokaisella keittoalueella on oma käyttöliittymä, näyttö ja säätönuppi. Valittavana tehotason säätö 30-portaisella asteikolla, tai lämpötilansäätö 30–190 °C.

HYVÄKSYNTÄ:

Ominaisuudet

- Free zone -induktio mahdollistaa useiden eri kokoisten kattiloiden ja pannujen käytön (min. halkaisija 7 cm) – monikelaisen rakenteen ansiosta, joka tekee liesitason koko pinnasta aktiivisen. Ihanteellinen à la carte -ruoanvalmistukseen.
- Kunkin alueen käyttöliittymässä on näyttö ja säädin, jotka ohjaavat samanaikaisesti alueen neljää kelaa.
- Tasainen lasikeraaminen pinta kuumenee vain rajoitetusti ja on nopea sekä helppo puhdistaa, mikä takaa erinomaisen hygienian.
- Tehotason säätö 1–30 tai lämpötilan säätö 30–190 ° C.
- Hukkalämmön luovutus ympäristöön on erittäin alhaista.
- Keittotaso on sileää lasikeramiikkaa. Levyn pinta ei kuumennu suoraan, joten pintaan ei jää ikäviä palojälkiä.

Rakenne

- Ulkopaneelit ruostumatonta terästä ja Scotch Brite -viimeistelyllä.
- Laitteet ovat valmistettu laserleikkaamalla, jolloin saumakohdat ovat yhtenäisiä, eikä likataskuja pääse muodostumaan. Puhtaanapito on helppoa.
- Yhdestä kappaleesta prässätty 2 mm:n työtaso ruostumatonta terästä.
- Syvyys (93 cm) takaa suuremman työskentelytilan.
- Suljettu tekninen alusta, joka sisältää generaattorit, ilmanvaihtojärjestelmän ja suodattimet.
- Elektroninen sensori, joka on sijoitettu lasin alapuolelle kelan keskikohdan alle mittaamaan kattilan tai pannun pohjan lämpötilaa.
- Kaikkiin tärkeimpiin komponentteihin, mukaan lukien induktiosuodattimiin, on helppo pääsy laitteen etupuolelta.
- Suojausluokka IPX5
- Pannun/kattilan pohjan vähimmäishalkaisija: 7 cm.
- 16 kelaa – 2 kW kukin.

Vastuullisuus

- Sveitsin energiatehokkuusasetuksen (730.02) mukainen malli.

Lisävarusteet

• Liitossarja	PNC 206086	❑
• Tuki 800 mm silta-asennus	PNC 206137	❑
• Tuki 1000 mm silta-asennus	PNC 206138	❑
• Tuki 1200 mm silta-asennus	PNC 206139	❑
• Tuki 1400 mm silta-asennus	PNC 206140	❑
• Tuki 1600 mm silta-asennus	PNC 206141	❑
• Vesiputken jatko hanalle 900XP	PNC 206290	❑
• Tuuletuskanavan korotusritilä, 800mm	PNC 206304	❑
• Etukaide, 1600mm	PNC 216050	❑
• 2 kpl sivupeitelevyt 250x900 mm	PNC 216278	❑

Yritys varaa oikeuden muuttaa tuotetietoja ilman erillistä ilmoitusta.
Informaatio oikea tulostusajankohtana

Ravintolalaitteet
e-XP 900 Free-zone -induktioliesi 800mm

Edestä

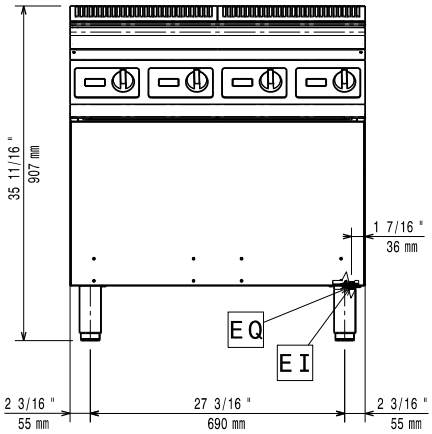

Sivulta

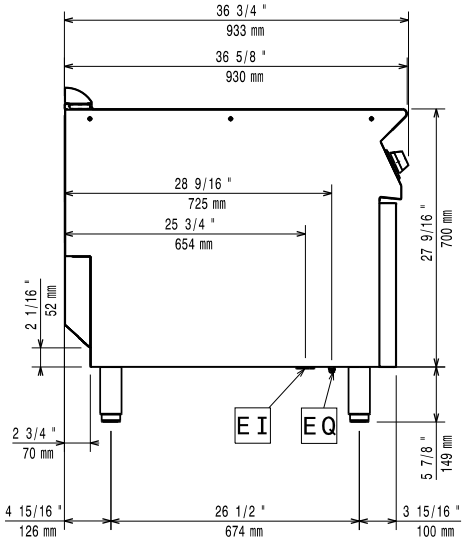

EI = **Sähköliitäntä**
EQ = **Ekvipotentiaali ruuvi**

Päältä

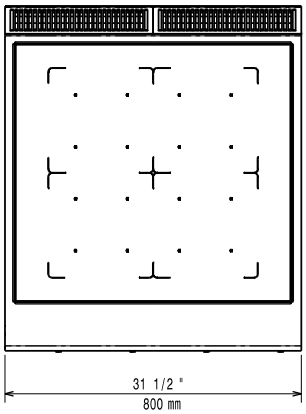

Sähkö

Jännite:	380-415 V/3N ph/50-60 Hz
Kokonaisteho:	32 kW

Avaintieto

Ulkomitat, leveys:	800 mm
Ulkomitat, syvyys:	930 mm
Ulkomitat, korkeus:	850 mm
Nettopaino:	121.5 kg
Kuljetuspaino:	139 kg
Kuljetuskorkeus:	1080 mm
Kuljetusleveys:	1020 mm
Kuljetussyvyys:	860 mm
Kuljetustilavuus:	0.95 m³
Sertifiointi ryhmä	IH940

Yritys varaa oikeuden muuttaa tuotetietoja ilman erillistä ilmoitusta.
Informaatio oikea tulostusajankohtana

2026.11.20